Serie 6, Placa de inducción, 60 cm, Negro, sin perfiles
PID651FC1E

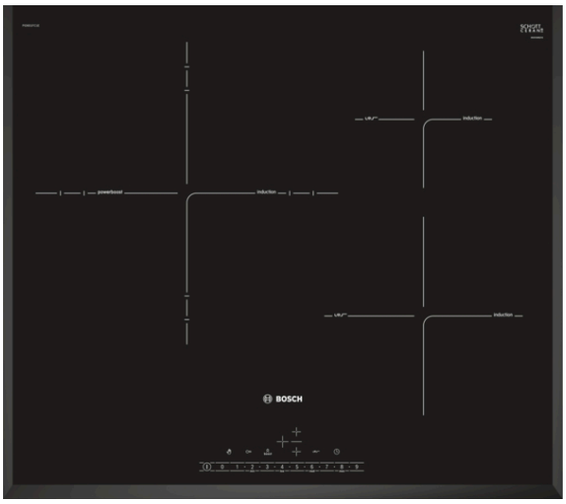

Accesorios opcionales

HEZ390210 : Sartén antiadherente de 15 cm. de base.
HEZ390230 : Sartén antiadherente de 21 cm de base
HEZ9SE030 : Set de 2 ollas y 1 sartén

PerfectFry, control de temperatura del aceite: permite conseguir un dorado perfecto de los alimentos gracias al sensor automático.

- **Control DirectSelect:** selecciona fácilmente la zona de cocción, su potencia y otras funciones.
- **PerfectFry:** control de temperatura del aceite
- **Función Sprint:** hasta un 50 % más de potencia para calentar más rápido en tu placa de inducción.
- **Programación del tiempo de cocción:** apaga la zona de cocción seleccionada una vez transcurrido el tiempo establecido.
- **Inducción:** rápida, segura, limpia y muy eficiente.

Datos técnicos

Familia de Producto : Placa independie.vitrocerámica
Tipo de construcción : Integrable
Entrada de energía : Eléctrico
Número de posiciones que se pueden usar al mismo tiempo : 3
Dimensiones de instalación necesarias (H x W x D) : 51 x 560-560 x 490-500 mm
Anchura del producto : 592 mm
Dimensiones de instalación necesarias (H x W x D) : 51 x 592 x 522 mm
Medidas del producto embalado : 126 x 753 x 603 mm
Peso neto : 13,5 kg
Peso bruto : 14,7 kg
Indicador de calor residual : Separado
Ubicación del panel de mandos : Frontal de placa de cocina
Material de la superficie básica : Vitrocerámica
Color superficie superior : Negro
Certificaciones de homologacion : AENOR, CE
Longitud del cable de alimentación eléctrica : 110 cm
Código EAN : 4242002870267
Potencia de conexión eléctrica : 7400 W
Tensión : 220-240 V
Frecuencia : 50; 60 Hz

Serie 6, Placa de inducción, 60 cm, Negro, sin perfiles
PID651FC1E

PerfectFry, control de temperatura del aceite: permite conseguir un dorado perfecto de los alimentos gracias al sensor automático.

- 60 cm: espacio para 3 recipientes.
- Ring zone triple: zona extragrande para recipientes de hasta 32 cm de base.
- Control DirectSelect con 17 niveles de cocción
- 17 niveles de cocción para adaptar la potencia con mayor precisión
- Programación de tiempo de cocción para cada zona y avisador acústico
- Función de alarma con duración de aviso ajustable
- Función boost: calienta de manera más rápida al incrementar la potencia de manera puntual
- Función Inicio Automático
- Función Memoria
- Control de temperatura del aceite con 4 niveles: precisión y seguridad
- Indicador de calor residual en 2 niveles (H/h)
- Bloqueo de seguridad para niños automático o manual
- Función Clean: bloqueo temporal del control
- Desconexión automática de seguridad de la placa
- Función Mi Consumo
- Terminación biselada
- Dimensiones del aparato (A lx An x F mm): 51 x 592 x 522
- Dimensiones de encastre (ancho x fondo x alto mm.): 560 x 490 x 51
- Potencia máxima: 7400 W
- Potencia total de la placa limitable por el usuario.

Serie 6, Placa de inducción, 60 cm, Negro, sin perfiles
PID651FC1E

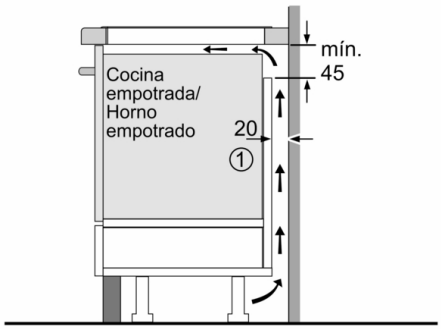

① Rendija de ventilación necesaria

Dimensiones en mm

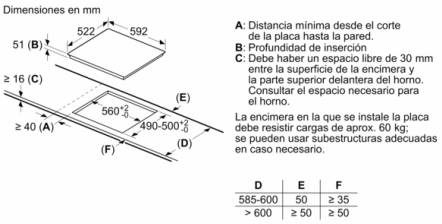

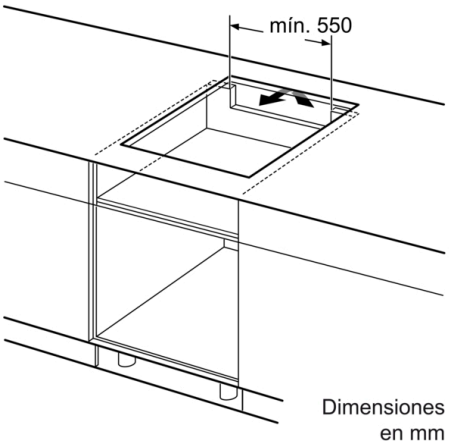

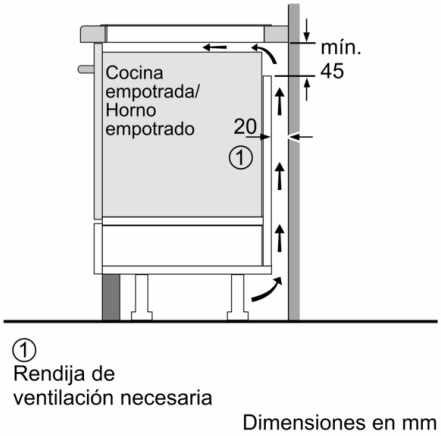

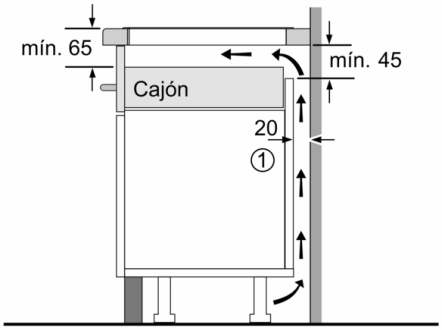

① Espacio de ventilación necesario.

Dimensiones en mm